埋込形変成器付電力量計　Gシリーズ

単相２線式，単相３線式，三相３線式，三相４線式の電力量計から無効電力量計まで，フルラインナップ！
計量精度は普通級，精密級，特別精密級の３機種をシリーズ化。

■特長

●コンパクトサイズ
盤内奥行寸法は89mmと薄形になっています。

●豊富な出力パルス
出力パルスの種類は2,000および50,000pulse／kWh（kvarh），10^nkWh（kvarh）／pulseと試験用パルスがあり，用途に合わせて使用できます。

●見やすい表示
大文字（5.2×10.0mm）の計量表示の採用により，計量値が見やすくなっています。
また，計器の動作状態表示（動作，無計量，通電，逆電流，逆相順）および負荷の大きさのバー表示により，負荷の使用状態が一目でわかります。

●逆相順検出機能
逆方向電流の検出表示に加え，逆相順検出機能を搭載。
配線の誤接続による，結線トラブルを未然に防止します。

●設定が容易
設定値をLCD表示で確認できるため，設定が容易です。また，すべての変成比に対応できます。

●停電補償機能付
停電時には計量値を不揮発性メモリに記憶する停電補償機能付です。（表示は約10分間）

●検定が可能
日本電気計器検定所の検定が受けられます。（一／5A計器のみ）

■形名の構成

（普通電力量計）

F 1 G − R S 22 V

① 富士電機メーターを示す

② 相線式を示す

単相2線式	1
単相3線式	2
三相3線式	3
三相4線式	4

③ 計器の設計順番を示す

④ 逆方向電流無計量を示す

⑤ 発信装置付を示す

⑥ 発信装置付の設計順番を示す

⑦ 埋込取付計器を示す

（精密電力量計・特別精密電力量計・無効電力量計）

F P 3 G − R S 22 V

① 富士電機メーターを示す

② 階級を示す

特別精密	H
精密	P
無効	V

③ 相線式を示す

三相3線式	3
三相4線式	4

④ 計器の設計順番を示す

⑤ 逆方向電流無計量を示す

⑥ 発信装置付を示す

⑦ 発信装置付の設計順番を示す

⑧ 埋込取付計器を示す

■形名および仕様

本計器は，変成器と組合せて使用する計器です。

項目＼種類		普通電力量計				精密電力量計				特別精密電力量計	無効電力量計			
相線式		単相2線式	単相3線式	三相3線式	三相4線式	三相3線式		三相4線式		三相3線式	三相3線式		三相4線式	
形名		**F1G-RS22V**	**F2G-RS22V**	**F3G-RS22V**	**F4G-RS22V**	**FP3G-RS22V**		**FP4G-RS22V**		**FH3G-RS22V**	**FV3G-RS22V**		**FV4G-RS22V**	
型式承認番号		第4540号	第4473号	第4476号	第4543号	第4475号		第4542号		第4474号	第4541号		第4544号	
定格	電圧〔V〕 注1, 注2 注3	100, －/110 200, 240	100, (120)	100, －/110 (120), 200 (220)	－/$\frac{110}{\sqrt{3}}$, 100 －/110, (120) (220), 240	－/110		－/$\frac{110}{\sqrt{3}}$ －/110 240		－/110	(100), －/110 (120) (200), (220)		－/$\frac{110}{\sqrt{3}}$, (100) －/110, (120) (220), 240	
	電流〔A〕 注1, 注2	－/5A	－/5A	－/5A	(－/1A)	－/5A	(－/1A)	－/5A	(－/1A)	－/5A	－/5A	(－/1A)	－/5A	(－/1A)
	周波数〔Hz〕	50または60												
乗率		10の整数べき倍，合成変成比倍または1/10合成変成比倍												
表示	計量値	6桁（整数位5桁）00000.0（LCD表示）												
	負荷使用状態	10%単位で0～120%までバー表示（LCD表示）												
	計量状態	計量状態を点滅の速さで表示（LCD表示）												
	その他	動作，無計量，通電，逆電流，逆相順（LCD表示）（電源投入後3秒間は，LCDの動作確認のため表示が全点灯します。）												
設定	合変比定数	〔$\frac{\text{合成変成比（VT比×CT比）}}{\text{乗率}}$×10〕を 合成変成比 ・ 選択 および 送り ボタンにより，整数４桁で設定												
	出力パルス 注7	出力パルス1（C_A-C_B）のパルス定数，パルス単位 出力パルス2（S_{21}-S_{22}）のパルス幅，パルス単位 を 選択 および 送り ボタンで設定												
出力パルス	出力パルス1 注4 注7	フォトモスリレー（無電圧1a接点）（C_A-C_B），2,000pulse/kWh（pulse/kvarh）系および10^{n}kWh/pulse（kvarh/pulse） 接点容量 ：AC125V 0.1A以下，DC125V 0.1A以下 パルス幅：200±50ms 出力パルス単位：合成変成比／固有パルス定数または乗率の10倍，1倍，0.1倍，0.01倍〈選択〉 注6												
	出力パルス2 注5 注7	オープンコレクタ（S_{21}-S_{22}），10^{n}kWh/pulse（kvarh/pulse） 接点容量 ：DC35V 50mA以下 パルス幅：200±50msまたは1,050±50ms〈選択〉 出力パルス単位：乗率の10倍，1倍，0.1倍，0.01倍〈選択〉 注6												
	出力パルス3	オープンコレクタ（S_{11}-S_{12}），50,000pulse/kWh（pulse/kvarh）系 接点容量 ：DC35V 50mA以下 パルス幅：15±2ms 出力パルス単位：合成変成比/固有パルス定数 注6												
	試験用	オープンコレクタ（D_1-D_2）および〔(＋)－(－)〕 接点容量：DC35V 50mA以下 パルス幅：32μs以上												
外形寸法〔mm〕		72（W）×144（H）×99.5（D）												
質量〔kg〕		0.7												
取付方法		埋込取付・背面接続 【機械式計器からの置換え用に，置換え用アタッチメント（別売）および置換え用パネル（別売）も用意できます。】												
検定を取得した時の検定有効期限		7年間												
準拠規格		JIS C 1216-2 電力量計（変成器付計器） JIS C 1263-2 無効電力量計												
使用温度範囲・湿度範囲		－10℃～40℃，85% RH以下								0℃～40℃，85% RH以下	－10℃～40℃，85% RH以下			

（注1）定格電圧・電流値の（　）内仕様品は検定が受けられません。
（注2）定格電圧・電流値の（　）内仕様品，F3G-RS22V形の100V品および進み電流用無効電力量計は受注生産品です。
（注3）定格電圧値は単相3線式および三相4線式は相電圧，三相3線式は線間電圧を示します。
（注4）出力パルス1において，乗率の1/100の出力パルス単位を選択した場合，合成変成比の値によってパルス幅が自動的に200±50msより30±10msとなる場合があります。
（注5）出力パルス2において，出力パルス単位と合成変成比の組合せにより，パルス幅が次のように所定の値より短くなる場合があります。
・パルス幅200msで乗率の1/100の出力パルス単位の場合：30±10ms
・パルス幅1,050msで乗率の1/10の出力パルス単位の場合：200±50ms
・パルス幅1,050msで乗率の1/100の出力パルス単位の場合：30±10ms
（注6）出力パルス単位とは，1パルスの重みがVT，CT一次側で何kWh（kvarh）に相当するかをいい，単位はkWh（kvarh）/pulseで表します。
（注7）検定取得後は，設定変更はできません。

埋込形変成器付電力量計　Gシリーズ

■計器の負担

項目＼種類			普通電力量計				精密電力量計		特別精密電力量計	無効電力量計（A方式）	
相線式			単相2線式	単相3線式	三相3線式	三相4線式	三相3線式	三相4線式	三相3線式	三相3線式	三相4線式
形名			**F1G-RS22V**	**F2G-RS22V**	**F3G-RS22V**	**F4G-RS22V**	**FP3G-RS22V**	**FP4G-RS22V**	**FH3G-RS22V**	**FV3G-RS22V**	**FV4G-RS22V**
負担	電圧回路	50Hz	P_1-P_2:0.15VA 0.15W	P_1-P_2:0.15VA 0.15W P_3-P_2:0.01VA 0.01W	P_1-P_2:0.15VA 0.15W P_3-P_2:0.01VA 0.01W	P_1-P_0 :0.15VA 0.15W P_2-P_0:0.01VA 0.01W P_3-P_0:0.01VA 0.01W	P_1-P_2:0.15VA 0.15W P_3-P_2:0.01VA 0.01W	P_1-P_0 :0.15VA 0.15W P_2-P_0:0.01VA 0.01W P_3-P_0:0.01VA 0.01W	P_1-P_2:0.15VA 0.15W P_3-P_2:0.01VA 0.01W	P_1-P_2:0.15VA 0.15W P_3-P_2:0.01VA 0.01W	P_1-P_0:0.15VA 0.15W P_2-P_0:0.01VA 0.01W P_3-P_0:0.01VA 0.01W
		60Hz	P_1-P_2:0.15VA 0.15W	P_1-P_2:0.15VA 0.15W P_3-P_2:0.01VA 0.01W	P_1-P_2:0.15VA 0.15W P_3-P_2:0.01VA 0.01W	P_1-P_0 :0.15VA 0.15W P_2-P_0 :0.01VA 0.01W P_3-P_0 :0.01VA 0.01W	P_1-P_2:0.15VA 0.15W P_3-P_2:0.01VA 0.01W	P_1-P_0:0.15VA 0.15W P_2-P_0:0.01VA 0.01W P_3-P_0 :0.01VA 0.01W	P_1-P_2:0.15VA 0.15W P_3-P_2:0.01VA 0.01W	P_1-P_2:0.15VA 0.15W P_3-P_2:0.01VA 0.01W	P_1-P_0:0.15VA 0.15W P_2-P_0:0.01VA 0.01W P_3-P_0:0.01VA 0.01W
	電流回路		各回路0.1VA，0.1W								

■構造（各部の名称）

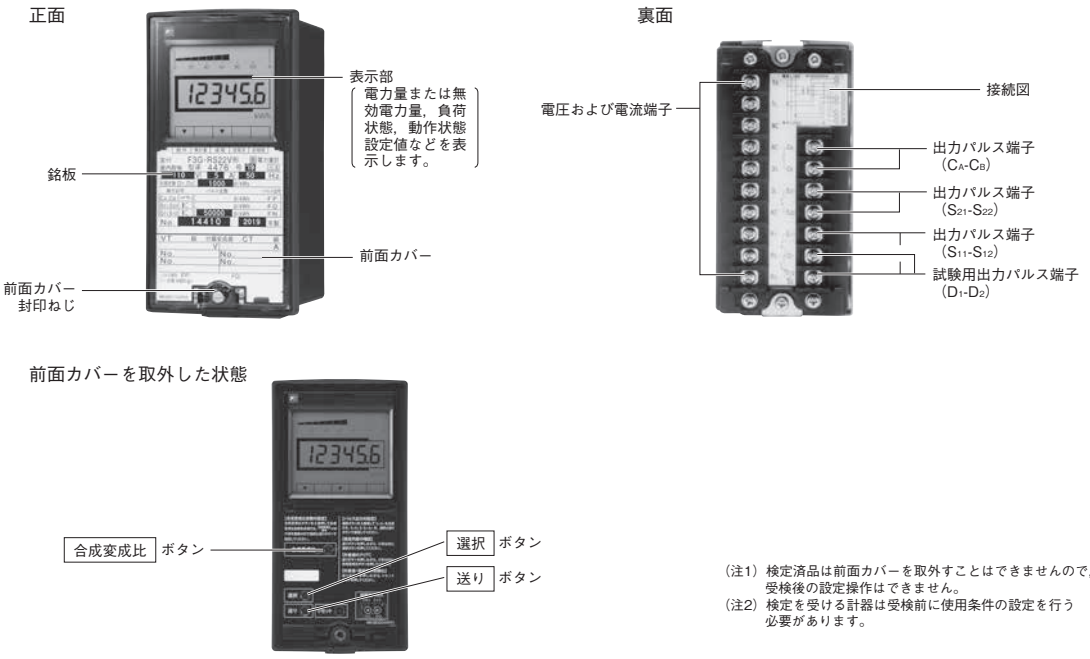

（注1）検定済品は前面カバーを取外すことはできませんので，受検後の設定操作はできません。
（注2）検定を受ける計器は受検前に使用条件の設定を行う必要があります。

■設定

計器の使用条件の設定は，計器前面カバーと銘板を外して 合成変成比 ボタンと 選択 ボタンと 送り ボタンを用いて，乗率・出力パルス定数・パルス単位・パルス幅などの設定を行います。検定付きの場合，検定後封印されるため，設定変更ができません。

1. 準備

(1) 前面カバーを外す

計器前面の封印ねじをゆるめて，その封印ねじをつまみ，手前に引いて外します。(外しにくいときは，ドライバーの先などを下図のようにテコにして封印ねじの頭を持ち上げるようにしてください)

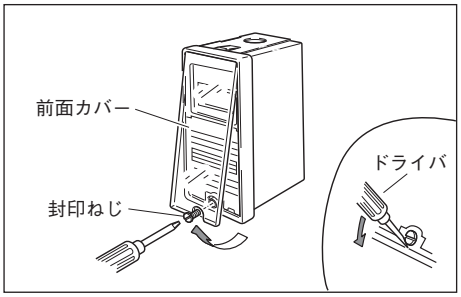

(2) 計器銘板を外す

計器銘板固定用つめを押し下げながら計器銘板の下部を手前に引いて外します。

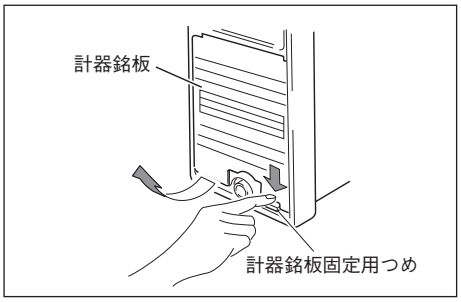

(3) 電源を供給する。

P1－P2間（三相4線式の場合はP1－P0間）に電源の供給が必要です。

2. 設定値

(1) 乗率の設定

乗率は10の整数べき倍・合成変成比倍・1／10合成変成比倍の中から選択して，所定の乗率に適合する合成変成比定数を整数4桁で設定します。

乗率の種類	設定値（合成変成比定数）	備考
10の整数べき倍	$\frac{\text{合成変成比}}{\text{乗率}} \times 10$	一般的設定値は2-33～2-37ページ参照
合成変成比倍	0010	固定
1/10合成変成比倍	0100	固定

(2) 出力パルス

出力パルス1および出力パルス2について次の設定を行います。

	設定内容		
	パルスモード選択	パルス幅	出力パルス単位
出力パルス1	2,000pulse/kWh系 または 10^nkWh/pulse の選択	（200ms固定）	乗率の10，1，1/10，1/100倍より選択
出力パルス2	（10^nkWh/pulse固定）	200ms または 1,050ms の選択	乗率の10，1，1/10，1/100倍より選択

（注）出力パルス3（50,000pulse/kWh系）および試験用パルスは固定です。

3. 設定の手順
合成変成比定数の設定

＊設定は5分以内に行ってください。

設定項目と順序	設定操作手順	初期値
計量画面	12345.6 kWh　（計量値を表示） 合成変成比 ボタンを押す	——
合成変成比定数設定画面 所定の乗率に適合する合成変成比定数を設定	0010 PCT　（設定モード）　注）合成変成比定数には上限値があります。 合成変成比 ボタンを押す 点滅中の数字を 送り ボタンにて所定の値にします。 （早送り機能はありません） 0010 PCT　① ② ③　選択 ボタンにて点滅桁箇所の桁移動を行います。 操作順序 選択 ボタンを押す	0010
設定の確定	12345.6 kWh　設定内容が確定します。 （計量値を表示） 送り ボタン＋ 選択 ボタンを押す	——
設定内容の確認	送り ボタンを押しながら2秒以内に 選択 ボタンを押すと、表示部が2秒間全点灯します。その後、設定内容（合成変成比定数、出力パルス１、出力パルス２）を順次自動的に表示します。	——

出力パルスの設定

＊設定は5分以内に行ってください。

設定項目と順序	設定操作手順	初期値
計量画面	12345.6 kWh （計量値を表示） 選択 ボタンを押す	—
出力パルス設定画面	2000 CA-CB （設定モード） 選択 ボタンを押す	—
出力パルス1（CA—CB） パルスモードの選択 計器固有のパルス定数または10nパルスの選択	注）出力パルス1を使用しない場合は 選択 ボタンを1回押して、出力パルス2に進めてください。 2000 CA-CB （計器固有パルス定数を表示） 送り ボタンにて選択 10n CA-CB （10nパルスを表示） 注(1) パルス幅を表示 2: 200ms±50ms 3: 30ms±10ms 選択 ボタンを押す	計器固有のパルス
10nパルス単位の選択	選択 ボタンを押す 送り ボタンにて選択 2 10 CA-CB （パルス単位とパルス幅を表示） 3 0.01 CA-CB 注(2) パルス単位を示す 10：乗率の10倍 1：乗率の1倍 0.1：乗率の0.1倍 0.01：乗率の0.01倍	2 10
出力パルス2（S21—S22） パルス幅の選択	注）出力パルス2を使用しない場合は 選択 ボタンを2回押して、設定を確定してください。 0.2 S21-S22 パルス幅200msを表示 送り ボタンにて選択 1.0 S21-S22 パルス幅1050msを表示 選択 ボタンを押す	0.2
10nパルス単位の選択	送り ボタンにて選択 2 10 S21-S22 3 0.01 S21-S22 パルス幅を表示 注(1) 1：1050ms±50ms 2： 200ms±50ms 3： 30ms±10ms 注(2) パルス単位を示す 10：乗率の10倍 1：乗率の1倍 0.1：乗率の0.1倍 0.01：乗率の0.01倍 選択 ボタンを押す	2 10
設定の確定	12345.6 kWh 設定内容が確定します。（計量値を表示） 送り ボタン＋ 選択 ボタンを押す	—
設定内容の確認	送り ボタンを押しながら2秒以内に選択ボタンを押すと、表示部が2秒間全点灯します。その後、設定内容（合成変成比定数、出力パルス１、出力パルス２）を順次自動的に表示します。	—

注(1)　パルス単位と合成変成比定数の組合せによってパルス幅が自動的に短くなる場合があります。

埋込形変成器付電力量計　Gシリーズ

■外形寸法図〔単位:mm〕

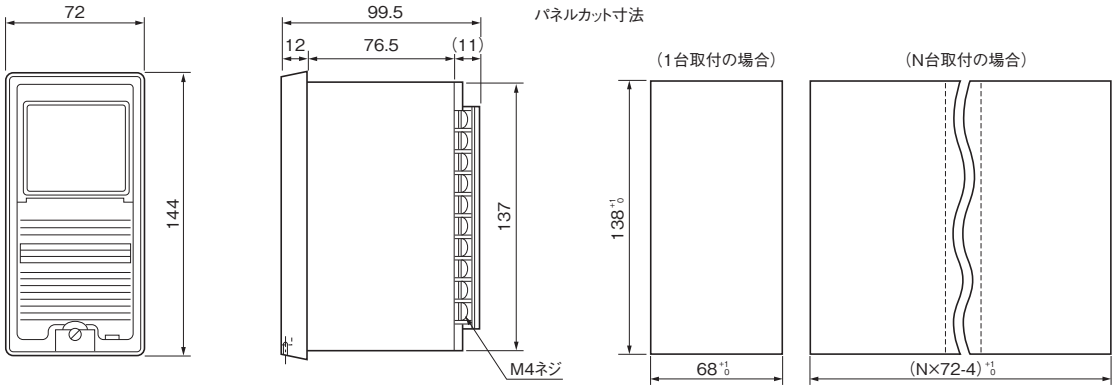

■置換用アタッチメント(表面取付用)

FP13RまたはFV23RをFP3G-RS22V または FV3G-RS22Vに置換えの時
FP13K16RまたはFV23K16RをFP3G-RS22V または FV3G-RS22Vに置換えの時

品番:DWT8000
塗装色:マンセル N5

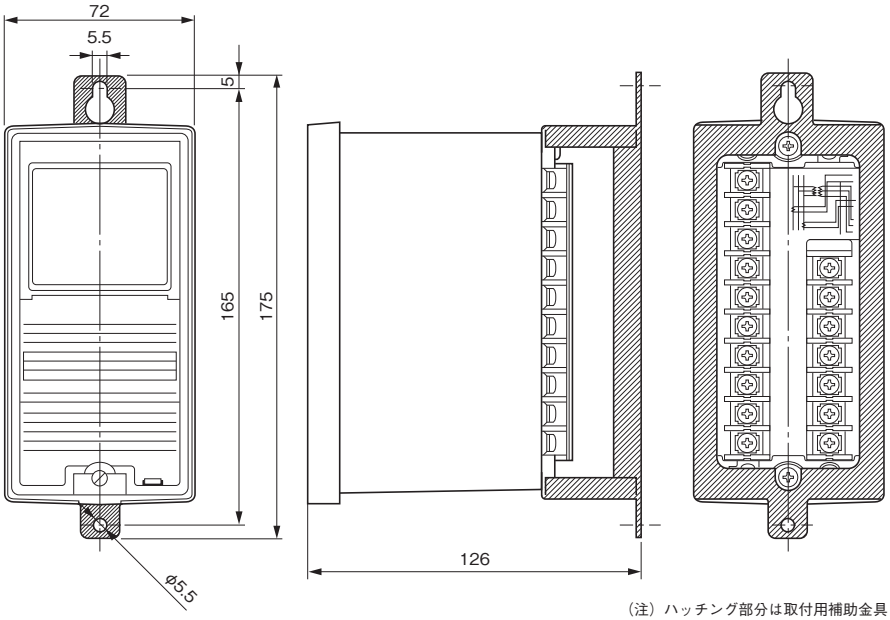

(注) ハッチング部分は取付用補助金具を示す

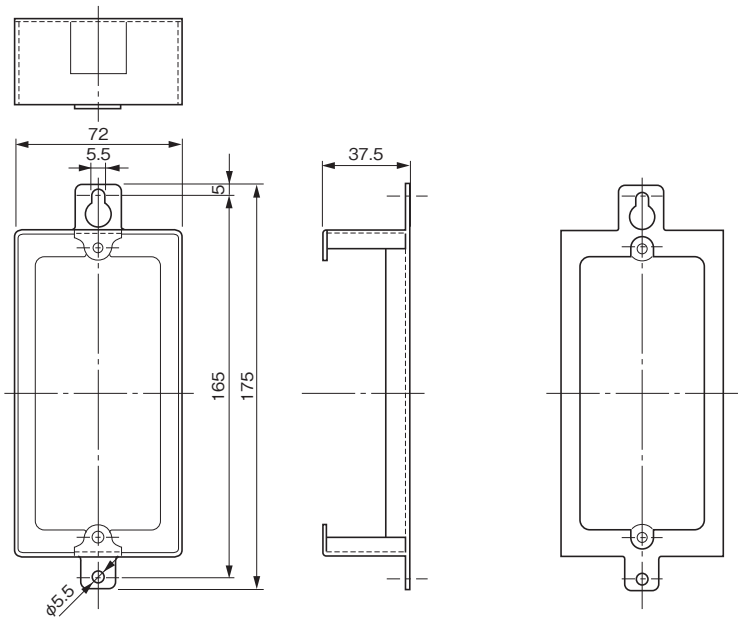

■置換用パネル

F33F-V,F33F-K23V,またはF23F-V,F23F-K23VなどをF3G-RS22VまたはF2G-RS22Vに置換えの時

品番:DWT8050
塗装色:マンセルN1.5

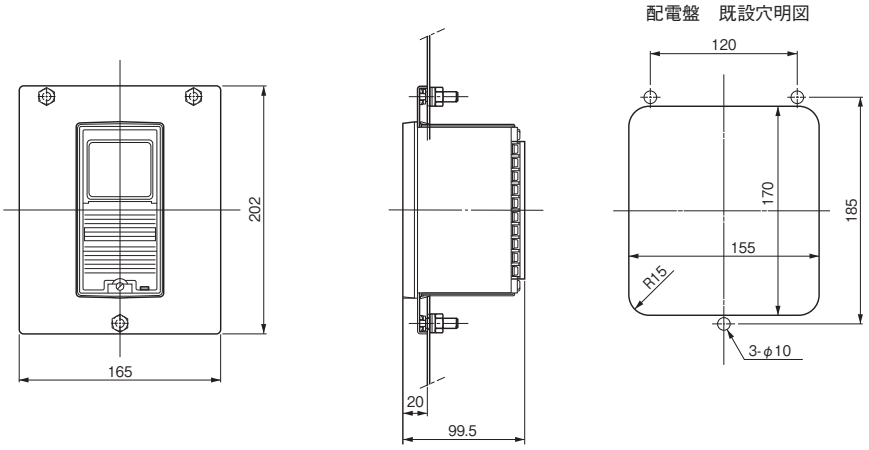

FP13VRまたはFV23VRをFP3G-RS22VまたはFV3G-RS22Vに置換えの時

品番:DWT8010
塗装色:マンセルN1.5

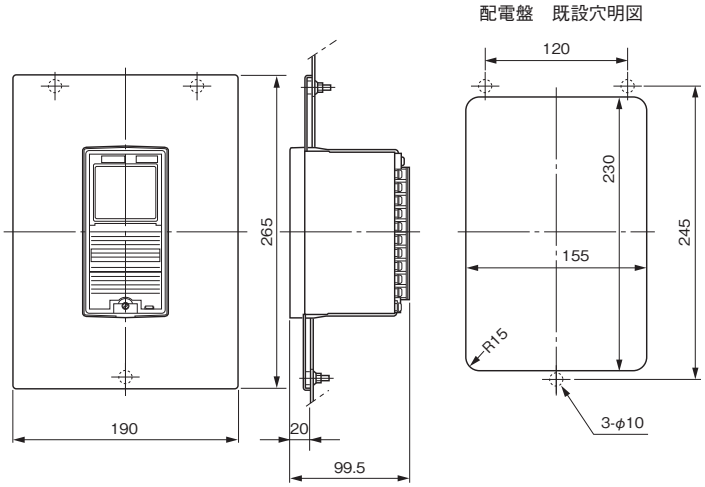

FP13K16VRまたはFV23K16VRをFP3G-RS22VまたはFV3G-RS22Vに置換えの時
また,F43F-V,F43F-K23VなどをF4G-RS22Vに置換えの時

品番:DWT8020
塗装色:マンセルN1.5

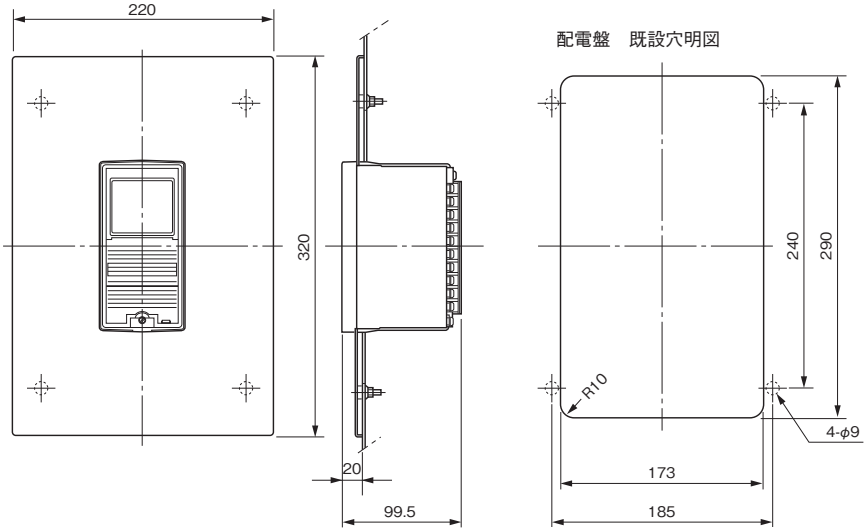

■接続図

種類	単相2線式	単相3線式・三相3線式	三相4線式
CT付	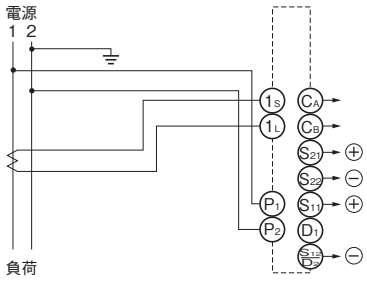	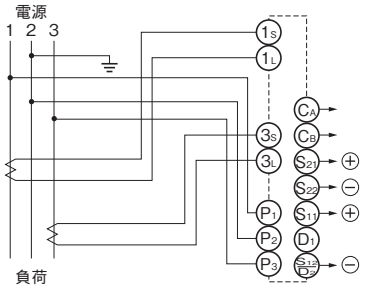	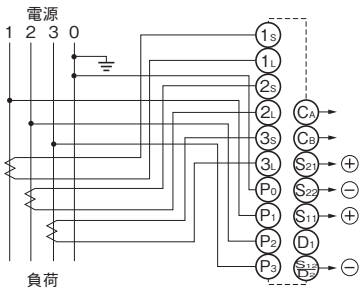
VT・CT付	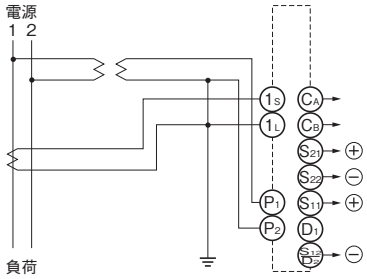	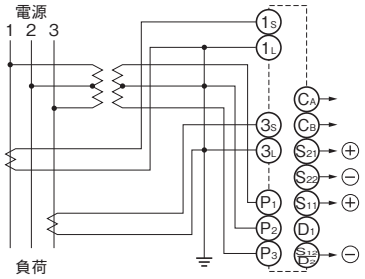	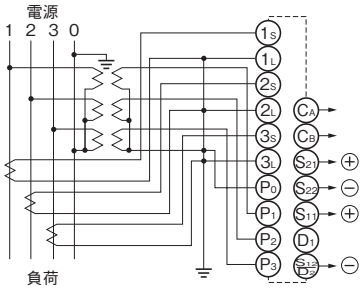

■乗率・出力パルス単位および合変比定数一覧表（10の整数べき倍）

適用形名

単相2線式	普通電力量計	F1G-RS22V
単相3線式	普通電力量計	F2G-RS22V
三相3線式	普通電力量計	F3G-RS22V
三相4線式	普通電力量計	F4G-RS22V

単位　乗率:×kWh
出力パルス単位:kWh/pulse

1.普通電力量計

(1)CT付計器（－/5A）

電流〔A〕	相線式	単相2線式			単相3線式		三相3線式				三相4線式				乗率
	電圧〔V〕	100	200	240	100	120	100	120	200	220	100	120	220	240	出力パルス単位
	乗率（出力パルス単位）	設定値													
CT二次側定格電流 5A	5	10	10	10	10	10	10	10	10	10	10	10	10	10	1 (0.01, 0.1, 1, 10)
	10	20	20	20	20	20	20	20	20	20	20	20	20	20	
	15	30	30	30	30	30	30	30	30	30	30	30	30	30	
	20	40	40	40	40	40	40	40	40	40	40	40	40	40	
	25	50	50	50	50	50	50	50	50	50	50	50	50	50	
	30	60	60	60	60	60	60	60	60	60	60	60	60	60	
	40	80	80	80	80	80	80	80	80	80	80	80	80	80	
	50	100	100	100	100	100	100	100	100	100	100	100	100	100	
	60	120	120	120	120	120	120	120	120	120	120	120	120	120	
	75	150	150	150	150	150	150	150	150	150	150	150	150	150	
	80	160	160	160	160	160	160	160	160	160	160	160	160	160	
	100	200	200	200	200	200	200	200	200	200	200	200	200	200	
	120	240	240	240	240	240	240	240	240	240	240	240	240	240	
	150	300	300	300	300	300	300	300	300	300	300	300	300	30	10 (0.1, 1, 10, 100)
	200	400	400	400	400	400	400	400	400	400	400	400	40	40	
	250	500	500	500	500	500	500	500	500	500	500	500	50	50	
	300	600	600	600	600	600	600	600	60	60	600	60	50	50	
	400	800	800	800	800	800	800	800	80	80	80	80	80	80	
	500	1000	100	100	100	100	1000	100	100	100	100	100	100	100	
	600	1200	120	120	120	120	120	120	120	120	120	120	120	120	
	750	1500	150	150	150	150	150	150	150	150	150	150	150	150	
	800	1600	160	160	160	160	160	160	160	160	160	160	160	160	
	1000	200	200	200	200	200	200	200	200	200	200	200	200	200	
	1200	240	240	240	240	240	240	240	240	240	240	240	240	240	
	1500	300	300	300	300	300	300	300	300	300	300	300	300	30	100 (1, 10, 100, 1000)
	2000	400	400	400	400	400	400	400	400	400	400	400	40	40	
	2500	500	500	500	500	500	500	500	500	500	500	500	50	50	
	3000	600	600	600	600	600	600	600	60	60	600	60	60	60	
	4000	800	800	800	800	800	800	800	80	80	80	80	80	80	
	5000	1000	100	100	100	100	1000	100	100	100	100	100	100	100	

（注1）三相4線式の定格電圧は相電圧を示します。
（注2）乗率はJISC1210に準拠しています。

適用形名

単相2線式	普通電力量計	F1G-RS22V

単位　乗率:×kWh
出力パルス単位:kWh/pulse

(2)単相2線式（－/110V,－/5A）

電流〔A〕	電圧〔V〕	VT二次側定格電圧110V													乗率
	乗率（出力パルス単位）	220	440	3300	6600	11000	22000	33000	66000	77000	110000	154000	187000	220000	出力パルス単位
		設定値													
CT二次側定格電流 5A	5	20	40	300	600	1000	200	300	600	700	100	140	170	200	100 (1, 10, 100, 1000)
	10	40	80	600	1200	200	400	600	1200	1400	200	280	340	400	
	15	60	120	900	1800	300	600	900	1800	210	300	420	510	600	
	20	80	160	1200	240	400	800	1200	240	280	400	560	680	800	
	25	100	200	1500	300	500	1000	1500	300	350	500	700	850	1000	
	30	120	240	1800	360	600	1200	1800	360	420	600	840	1020	1200	
	40	160	320	240	480	800	1600	240	480	560	800	1120	1360	1600	
	50	200	400	300	600	1000	200	300	600	700	1000	1400	1700	200	1000 (10, 100, 1000, 10000)
	60	240	480	360	720	1200	240	360	720	840	1200	1680	204	240	
	75	300	600	450	900	1500	300	450	900	1050	1500	210	255	300	
	80	320	640	480	960	1600	320	480	960	1120	1600	224	272	320	
	100	400	800	600	1200	200	400	600	1200	1400	200	280	340	400	
	120	480	960	720	1440	240	480	720	1440	1680	240	336	408	480	
	150	600	1200	900	1800	300	600	900	1800	210	300	420	510	600	
	200	800	1600	1200	240	400	800	1200	240	280	400	560	680	800	
	250	1000	200	1500	300	500	1000	1500	300	350	500	700	850	1000	
	300	1200	240	1800	360	600	1200	1800	360	420	600	840	1020	1200	
	400	1600	320	240	480	800	1600	240	480	560	800	1120	1360	1600	
	500	200	400	300	600	1000	200	300	600	700	1000	1400	1700	200	10000 (100, 1000, 10000, 100000)
	600	240	480	360	720	1200	240	360	720	840	1200	1680	204	240	
	750	300	600	450	900	1500	300	450	900	1050	1500	210	255	300	
	800	320	640	480	960	1600	320	480	960	1120	1600	224	272	320	
	1000	400	800	600	1200	200	400	600	1200	1400	200	280	340	400	
	1200	480	960	720	1440	240	480	720	1440	1680	240	336	408	480	
	1500	600	1200	900	1800	300	600	900	1800	210	300	420	510	600	
	2000	800	1600	1200	240	400	800	1200	240	280	400	560	680	800	
	2500	1000	200	1500	300	500	1000	1500	300	350	500	700	850	1000	
	3000	1200	240	1800	360	600	1200	1800	360	420	600	840	1020	1200	
	4000	1600	320	240	480	800	1600	240	480	560	800	1120	1360	1600	
	5000	200	400	300	600	1000	200	300	600	700	1000	1400	1700	200	100000 (1000, 10000, 100000, 1000000)

（注1）乗率はJISC1210に準拠しています。

埋込形変成器付電力量計　Gシリーズ

(3)三相3線式(−/110V,−/5A)

適用形名

三相3線式　普通電力量計　F3G-RS22V

単位　乗率:×kWh
出力パルス単位:kWh/pulse

電流〔A〕		乗率(出力パルス単位)	VT二次側定格電圧110V 電圧〔V〕 220	440	3300	6600	11000	22000	33000	66000	77000	110000	154000	187000	220000	乗率(出力パルス単位)
			設定値													
CT一次側定格電流5A	5		20	40	300	600	1000	200	300	600	700	1000	140	170	200	100
	10		40	80	600	120	200	400	600	120	140	200	280	340	400	1
	15		60	120	900	180	300	600	900	180	210	300	420	510	600	10
	20		80	160	120	240	400	800	120	240	280	400	560	680	800	100
	25		100	200	150	300	500	1000	150	300	350	500	700	850	1000	1000
	30		120	240	180	360	600	120	180	360	420	600	840	1020	120	
	40	1	160	320	240	480	800	160	240	480	560	800	112	136	160	
	50	0.01	200	400	300	600	1000	200	300	600	700	1000	140	170	200	
	60	0.1	240	480	360	720	120	240	360	720	840	120	168	204	240	1000
	75	1	300	600	450	900	150	300	450	900	105	150	210	255	300	10
	80	10	320	640	480	960	160	320	480	960	112	160	224	272	320	100
	100		400	800	600	120	200	400	600	120	140	200	280	340	400	1000
	120		480	960	720	144	240	480	720	144	168	240	336	408	480	10000
	150		600	120	900	180	300	600	900	180	210	300	420	510	600	
	200		800	160	120	240	400	800	120	240	280	400	560	680	800	
	250		1000	200	150	300	500	1000	150	300	350	500	700	850	1000	
	300		120	240	180	360	600	120	180	360	420	600	840	1020	120	
	400		160	320	240	480	800	160	240	480	560	800	112	136	160	
	500		200	400	300	600	1000	200	300	600	700	1000	140	170	200	
	600	10	240	480	360	720	120	240	360	720	840	120	168	204	240	10000
	750	0.1	300	600	450	900	150	300	450	900	105	150	210	255	300	100
	800	1	320	640	480	960	160	320	480	960	112	160	224	272	320	1000
	1000	10	400	800	600	120	200	400	600	120	140	200	280	340	400	10000
	1200	100	480	960	720	144	240	480	720	144	168	240	336	408	480	100000
	1500		600	120	900	180	300	600	900	180	210	300	420	510	600	
	2000		800	160	120	240	400	800	120	240	280	400	560	680	800	
	2500		1000	200	150	300	500	1000	150	300	350	500	700	850	1000	
	3000	100	120	240	180	360	600	120	180	360	420	600	840	1020	120	100000
	4000	1	160	320	240	480	800	160	240	480	560	800	112	136	160	1000
	5000	10 100 1000	200	400	300	600	1000	200	300	600	700	1000	140	170	200	10000 100000 1000000

(注1) 乗率はJISC1210に準拠しています。

(4)三相4線式(−/110V,−/5A)

適用形名

三相4線式　普通電力量計　F4G-RS22V

単位　乗率:×kWh
出力パルス単位:kWh/pulse

電流〔A〕		乗率(出力パルス単位)	VT二次側定格電圧110V 電圧〔V〕 220	440	3300	6600	11000	22000	33000	66000	77000	110000	154000	187000	220000	乗率(出力パルス単位)
			設定値													
CT一次側定格電流5A	5		20	40	300	600	100	200	300	600	700	100	140	170	200	100
	10		40	80	600	120	200	400	600	120	140	200	280	340	400	1
	15		60	120	90	180	300	600	90	180	210	300	420	510	600	10 100 1000
	20		80	160	120	240	400	80	120	240	280	400	560	68	80	
	25		100	200	150	300	500	100	150	300	350	500	70	85	100	
	30	1	120	240	180	360	600	120	180	360	420	600	84	102	120	
	40	0.01	160	320	240	480	80	160	240	480	560	80	112	136	160	
	50	0.1	200	400	300	600	100	200	300	600	70	100	140	170	200	
	60	1	240	480	360	72	120	240	360	72	84	120	168	204	240	1000
	75	10	300	600	450	90	150	300	450	90	105	150	210	255	300	10
	80		320	64	480	96	160	320	480	96	112	160	224	272	320	100
	100		400	80	600	120	200	400	600	120	140	200	280	340	400	1000
	120		480	96	72	144	240	480	72	144	168	240	336	408	480	10000
	150		600	120	90	180	300	600	90	180	210	300	420	510	600	
	200		80	160	120	240	400	80	120	240	280	400	560	68	80	
	250		100	200	150	300	500	100	150	300	350	500	70	85	100	
	300		120	240	180	360	600	120	180	360	420	600	84	102	120	
	400	10	160	320	240	480	80	160	240	480	560	80	112	136	160	10000
	500	0.1	200	400	300	600	100	200	300	600	70	100	140	170	200	100
	600	1	240	480	360	72	120	240	360	72	84	120	168	204	240	1000
	750	10	300	600	450	90	150	300	450	90	105	150	210	255	300	10000
	800	100	320	64	480	96	160	320	480	96	112	160	224	272	320	100000
	1000		400	80	600	120	200	400	600	120	140	200	280	340	400	
	1200		480	96	72	144	240	480	72	144	168	240	336	408	480	
	1500		600	120	90	180	300	600	90	180	210	300	420	510	600	
	2000	100	80	160	120	240	400	80	120	240	280	400	560	68	80	100000
	2500	1	100	200	150	300	500	100	150	300	350	500	70	85	100	1000
	3000	10	120	240	180	360	600	120	180	360	420	600	84	102	120	10000
	4000	100	160	320	240	480	80	160	240	480	560	80	112	136	160	100000
	5000	1000	200	400	300	600	100	200	300	600	70	100	140	170	200	1000000

(注1) 定格電圧は相電圧を示します。
(注2) 乗率はJISC1210に準拠しています。

(5)三相4線式(−/ $\frac{110}{\sqrt{3}}$,−/5A)

適用形名

三相4線式　普通電力量計　F4G-RS22V

単位　乗率:×kWh
出力パルス単位:kWh/pulse

電流〔A〕		乗率(出力パルス単位)	VT二次側定格電圧 $\frac{110}{\sqrt{3}}$ 電圧〔V〕 $\frac{220}{\sqrt{3}}$	$\frac{440}{\sqrt{3}}$	$\frac{3300}{\sqrt{3}}$	$\frac{6600}{\sqrt{3}}$	$\frac{11000}{\sqrt{3}}$	$\frac{22000}{\sqrt{3}}$	$\frac{33000}{\sqrt{3}}$	$\frac{66000}{\sqrt{3}}$	$\frac{77000}{\sqrt{3}}$	$\frac{110000}{\sqrt{3}}$	$\frac{154000}{\sqrt{3}}$	$\frac{187000}{\sqrt{3}}$	$\frac{220000}{\sqrt{3}}$	乗率 出力パルス単位
			設定値													
CT二次側定格電流 5A	5		20	40	300	600	1000	200	300	600	700	1000	140	170	200	100
	10		40	80	600	120	200	400	600	120	140	200	280	340	400	1
	15		60	120	900	180	300	600	900	180	210	300	420	510	600	10
	20		80	160	120	240	400	800	120	240	280	400	560	680	800	100
	25		100	200	150	300	500	1000	150	300	350	500	700	850	1000	1000
	30		120	240	180	360	600	120	180	360	420	600	840	1020	120	
	40	1	160	320	240	480	800	160	240	480	560	800	112	136	160	
	50	0.01	200	400	300	600	1000	200	300	600	700	1000	140	170	200	
	60	0.1	240	480	360	720	120	240	360	720	840	120	168	204	240	1000
	75	1	300	600	450	900	150	300	450	900	105	150	210	255	300	10
	80	10	320	640	480	960	160	320	480	960	112	160	224	272	320	100
	100		400	800	600	120	200	400	600	120	140	200	280	340	400	1000
	120		480	960	720	144	240	480	720	144	168	240	336	408	480	10000
	150		600	120	900	180	300	600	900	180	210	300	420	510	600	
	200		800	160	120	240	400	800	120	240	280	400	560	680	800	
	250		1000	200	150	300	500	1000	150	300	350	500	700	850	1000	
	300		120	240	180	360	600	120	180	360	420	600	840	1020	120	
	400		160	320	240	480	800	160	240	480	560	800	112	136	160	
	500		200	400	300	600	1000	200	300	600	700	1000	140	170	200	
	600	10	240	480	360	720	120	240	360	720	840	120	168	204	240	10000
	750	0.1	300	600	450	900	150	300	450	900	105	150	210	255	300	100
	800	1	320	640	480	960	160	320	480	960	112	160	224	272	320	1000
	1000	10	400	800	600	120	200	400	600	120	140	200	280	340	400	10000
	1200	100	480	960	720	144	240	480	720	144	168	240	336	408	480	100000
	1500		600	120	900	180	300	600	900	180	210	300	420	510	600	
	2000		800	160	120	240	400	800	120	240	280	400	560	680	800	
	2500		1000	200	150	300	500	1000	150	300	350	500	700	850	1000	
	3000	100	120	240	180	360	600	120	180	360	420	600	840	1020	120	100000
	4000	1 10 100	160	320	240	480	800	160	240	480	560	800	112	136	160	1000 10000 100000
	5000	1000	200	400	300	600	1000	200	300	600	700	1000	140	170	200	1000000

(注1) 定格電圧は相電圧を示します。
(注2) 乗率はJISC1210に準拠しています。

一覧表にない電圧値・電流値の場合の乗率は，次表により求めてください。

全負荷電力〔kW〕		乗率
	100未満	1
100以上	1,000未満	10
1,000以上	10,000未満	100
10,000以上	100,000未満	1,000
100,000以上	1,000,000未満	10,000
1,000,000以上は上に準ずる		

〔単相2線式全負荷電力(kW)〕=〔定格電圧(V)〕×〔定格電流(A)〕×10^{-3}
〔単相3線式全負荷電力(kW)〕=2×〔定格電圧(V)〕×〔定格電流(A)〕×10^{-3}
〔三相3線式全負荷電力(kW)〕=$\sqrt{3}$×〔定格電圧(V)〕×〔定格電流(A)〕×10^{-3}
〔三相4線式全負荷電力(kW)〕=3×〔定格電圧(V)〕×〔定格電流(A)〕×10^{-3}

埋込形変成器付電力量計　Gシリーズ

2.精密・特別精密・無効電力量計

(1)三相3線式(−/110V,−5/AおよびCT付)

適用形名

三相3線式	精密電力量計	FP3G-RS22V
三相3線式	特別精密電力量計	FH3G-RS22V
三相3線式	無効電力量計	FV3G-RS22V

単位　乗率:×kWh
出力パルス単位:kWh/pulse, kvarh/pulse

電流〔A〕	乗率(出力パルス単位)	電圧〔V〕 VT二次側定格電圧110V 設定値 220	440	3300	6600	11000	22000	33000	66000	77000	110000	154000	187000	220000	乗率 出力パルス単位
CT二次側定格電流 5A	1 (0.01, 0.1, 1, 10)	20	40	300	600	1000	200	300	600	700	1000	140	170	200	100 (1, 10, 100, 1000)
10		40	80	600	1200	200	400	600	1200	140	200	280	340	400	
15		60	120	900	180	300	600	900	180	210	300	420	510	600	
20		80	160	1200	240	400	800	1200	240	280	400	560	680	800	
25		100	200	150	300	500	1000	150	300	350	500	700	850	1000	
30		120	240	180	360	600	1200	180	360	420	600	840	1020	1200	
40		160	320	240	480	800	160	240	480	560	800	1120	136	160	1000 (10, 100, 1000, 10000)
50		200	400	300	600	1000	200	300	600	700	1000	140	170	200	
60		240	480	360	720	1200	240	360	720	840	1200	168	204	240	
75		300	600	450	900	150	300	450	900	1050	150	210	255	300	
80		320	640	480	960	160	320	480	960	1120	160	224	272	320	
100		400	800	600	1200	200	400	600	1200	140	200	280	340	400	
120		480	960	720	144	240	480	720	144	168	240	336	408	480	
150		600	1200	900	180	300	600	900	180	210	300	420	510	600	
200		800	160	1200	240	400	800	1200	240	280	400	560	680	800	
250		1000	200	150	300	500	1000	150	300	350	500	700	850	1000	
300		1200	240	180	360	600	1200	180	360	420	600	840	1020	1200	
400	10 (0.1, 1, 10, 100)	160	320	240	480	800	160	240	480	560	800	1120	136	160	10000 (100, 1000, 10000, 100000)
500		200	400	300	600	1000	200	300	600	700	1000	140	170	200	
600		240	480	360	720	1200	240	360	720	840	1200	168	204	240	
750		300	600	450	900	150	300	450	900	1050	150	210	255	300	
800		320	640	480	960	160	320	480	960	1120	160	224	272	320	
1000		400	800	600	1200	200	400	600	1200	140	200	280	340	400	
1200		480	960	720	144	240	480	720	144	168	240	336	408	480	
1500		600	1200	900	180	300	600	900	180	210	300	420	510	600	
2000		800	160	1200	240	400	800	1200	240	280	400	560	680	800	
2500		1000	200	150	300	500	1000	150	300	350	500	700	850	1000	
3000		1200	240	180	360	600	1200	180	360	420	600	840	1020	1200	
4000	100 (1, 10, 100, 1000)	160	320	240	480	800	160	240	480	560	800	1120	136	160	100000 (1000, 10000, 100000, 1000000)
5000		200	400	300	600	1000	200	300	600	700	1000	140	170	200	

(注1) 乗率はJISC1210に準拠しています。

(2)三相4線式(−/110V,−/5AおよびCT付)

適用形名

三相4線式	精密電力量計	FP4G-RS22V
三相4線式	無効電力量計	FV4G-RS22V

単位　乗率:×kWh
出力パルス単位:kWh/pulse, kvarh/pulse

電流〔A〕	乗率(出力パルス単位)	電圧〔V〕 VT二次側定格電圧110V 設定値 240	220	440	3300	6600	11000	22000	33000	66000	77000	110000	154000	187000	220000	乗率 出力パルス単位
CT二次側定格電流 5A	1 (0.01, 0.1, 1, 10)	10	20	40	300	600	100	200	300	600	700	100	140	170	200	100 (1, 10, 100, 1000)
10		20	40	80	600	120	200	400	600	120	140	200	280	340	400	
15		30	60	120	90	180	300	600	90	180	210	300	420	510	600	
20		40	80	160	120	240	400	80	120	240	280	400	560	680	80	1000 (10, 100, 1000, 10000)
25		50	100	200	150	300	500	100	150	300	350	500	700	85	100	
30		60	120	240	180	360	600	120	180	360	420	600	84	102	120	
40		80	160	320	240	480	80	160	240	480	560	80	112	136	160	
50		100	200	400	300	600	100	200	300	600	700	100	140	170	200	
60		120	240	480	360	720	120	240	360	720	84	120	168	204	240	
75		150	300	600	450	90	150	300	450	90	105	150	210	255	300	
80		160	320	640	480	96	160	320	480	96	112	160	224	272	320	
100		200	400	80	600	120	200	400	600	120	140	200	280	340	400	
120		240	480	96	720	144	240	480	720	144	168	240	336	408	480	
150		300	600	120	90	180	300	600	90	180	210	300	420	510	600	
200	10 (0.1, 1, 10, 100)	40	80	160	120	240	400	80	120	240	280	400	560	680	80	10000 (100, 1000, 10000, 100000)
250		50	100	200	150	300	500	100	150	300	350	500	700	85	100	
300		60	120	240	180	360	600	120	180	360	420	600	84	102	120	
400		80	160	320	240	480	80	160	240	480	560	80	112	136	160	
500		100	200	400	300	600	100	200	300	600	700	100	140	170	200	
600		120	240	480	360	720	120	240	360	720	84	120	168	204	240	
750		150	300	600	450	90	150	300	450	90	105	150	210	255	300	
800		160	320	640	480	96	160	320	480	96	112	160	224	272	320	
1000		200	400	80	600	120	200	400	600	120	140	200	280	340	400	
1200		240	480	96	720	144	240	480	720	144	168	240	336	408	480	
1500		300	600	120	90	180	300	600	90	180	210	300	420	510	600	
2000	100 (1, 10, 100, 1000)	40	80	160	120	240	400	80	120	240	280	400	560	680	80	100000 (1000, 10000, 100000, 1000000)
2500		50	100	200	150	300	500	100	150	300	350	500	700	85	100	
3000		60	120	240	180	360	600	120	180	360	420	600	84	102	120	
4000		80	160	320	240	480	80	160	240	480	560	80	112	136	160	
5000		100	200	400	300	600	100	200	300	600	700	100	140	170	200	

(注1) 電圧は相電圧を示します。(注2) 乗率はJISC1210に準拠しています。

(3)三相4線式(一/ $\frac{110}{\sqrt{3}}$,一/5A)

適用形名

三相4線式	精密電力量計	FP4G-RS22V
三相4線式	無効電力量計	FV4G-RS22V

単位　乗率:×kWh
出力パルス単位:kWh/pulse, kvarh/pulse

電流〔A〕	乗率〔出力パルス単位〕	電圧〔V〕 VT二次側定格電圧 $\frac{110}{\sqrt{3}}$ 設定値													乗率〔出力パルス単位〕
		220/√3	440/√3	3300/√3	6600/√3	11000/√3	22000/√3	33000/√3	66000/√3	77000/√3	110000/√3	154000/√3	187000/√3	220000/√3	
CT二次側定格電流 5A	5	1	20	40	300	600	1000	200	300	600	700	1000	140	170	200	100
	10		40	80	600	120	200	400	600	1200	140	200	280	340	400	1, 10, 100, 1000
	15		60	120	900	180	300	600	900	180	210	300	420	510	600	
	20		80	160	1200	240	400	800	1200	240	280	400	560	680	800	
	25		100	200	150	300	500	1000	150	300	350	500	700	850	1000	
	30		120	240	180	360	600	1200	180	360	420	600	840	1020	1200	
	40		160	320	240	480	800	160	240	480	560	800	1120	136	160	1000
	50	0.01, 0.1, 1, 10	200	400	300	600	1000	200	300	600	700	1000	140	170	200	
	60		240	480	360	720	1200	240	360	720	840	1200	168	204	240	10, 100, 1000, 10000
	75		300	600	450	900	150	300	450	900	1050	150	210	255	300	
	80		320	640	480	960	160	320	480	960	1120	160	224	272	320	
	100		400	800	600	1200	200	400	600	1200	140	200	280	340	400	
	120		480	960	720	144	240	480	720	144	168	240	336	408	480	
	150		600	1200	900	180	300	600	900	180	210	300	420	510	600	
	200		800	160	1200	240	400	800	1200	240	280	400	560	680	800	
	250		1000	200	150	300	500	1000	150	300	350	500	700	850	1000	
	300		1200	240	180	360	600	1200	180	360	420	600	840	1020	1200	
	400	10	160	320	240	480	800	160	240	480	560	800	1120	136	160	10000
	500		200	400	300	600	1000	200	300	600	700	1000	140	170	200	
	600		240	480	360	720	1200	240	360	720	840	1200	168	204	240	100, 1000, 10000, 100000
	750	0.1, 1, 10, 100	300	600	450	900	150	300	450	900	1050	150	210	255	300	
	800		320	640	480	960	160	320	480	960	1120	160	224	272	320	
	1000		400	800	600	1200	200	400	600	1200	140	200	280	340	400	
	1200		480	960	720	144	240	480	720	144	168	240	336	408	480	
	1500		600	1200	900	180	300	600	900	180	210	300	420	510	600	
	2000		800	160	1200	240	400	800	1200	240	280	400	560	680	800	
	2500		1000	200	150	300	500	1000	150	300	350	500	700	850	1000	
	3000		1200	240	180	360	600	1200	180	360	420	600	840	1020	1200	
	4000	100, 1, 10, 100, 1000	160	320	240	480	800	160	240	480	560	800	1120	136	160	100000, 1000, 10000, 100000, 1000000
	5000		200	400	300	600	1000	200	300	600	700	1000	140	170	200	

(注1)定格電圧は相電圧を示します。
(注2)乗率はJISC1210に準拠しています。

一覧表にない電圧値・電流値の場合の乗率は,次表により求めてください。

全負荷電力〔kW,kvar〕		乗率
	120未満	1
120以上	1,200未満	10
1,200以上	12,000未満	100
12,000以上	120,000未満	1,000
120,000以上	1,200,000未満	10,000
1,200,000以上は上に準ずる		

三相3線式 全負荷電力(kW) / 全負荷無効電力(kvar) $=\sqrt{3}\times$〔定格電圧(V)〕×〔定格電流(A)〕$\times 10^{-3}$

三相4線式 全負荷電力(kW) / 全負荷無効電力(kvar) $=3\times$〔定格電圧(V)〕×〔定格電流(A)〕$\times 10^{-3}$

■ご注文指定事項

ご注文の際は下記事項をご指定ください。

検定付品の場合

1.形　　名　：＿＿＿＿＿＿＿形
2.相　線　式　：＿＿＿相＿＿＿線式
3.定　　格　：＿＿＿＿V＿＿5A＿＿＿＿Hz
4.組合せ変成器：VT＿＿＿＿＿/110Vまたは$\frac{110}{\sqrt{3}}$V　CT＿＿＿＿＿/5A
5.乗　　率　：10の整数べき倍，合成変成比倍または1/10合成変成比倍
6.出力パルス　：出力パルス1＿＿＿＿＿＿pulse/kWhまたは＿＿＿＿＿＿kWh/pulse
出力パルス2＿＿＿＿＿＿kWh/pulse
パルス幅＿＿＿＿＿＿ms

（注）組合せ変成器は，当社標準品の使用が可能でありますが，あらかじめ検定付品とご指定ください。

未検定品の場合

1.形　　名　：＿＿＿＿＿＿＿形
2.相　線　式　：＿＿＿相＿＿＿線式
3.定　　格　：＿＿＿＿V＿＿＿A＿＿＿＿Hz
4.無効電力量計で進み電流用の場合は「進み電流」の指定

商品コード例

F3G-RS22V, 440/110V, 50/5A, 50HZ, 2000pulse/kWh, 未検品, 熱帯湿地処理, 英文仕様の場合

DWFD104 V203 A208 H1 PV1 M T1 ENP

形式			
形名			コード
普通	単相2線式	F1G-RS22V	DWFA102
	単相3線式	F2G-RS22V	DWFD103
	三相3線式	F3G-RS22V	DWFD104
	三相4線式	F4G-RS22V	DWFF105
精密	三相3線式	FP3G-RS22V	DWFP104
	三相4線式	FP4G-RS22V	DWFP105
特別精密	三相3線式	FH3G-RS22V	DWFH101
無効	三相3線式	FV3C-RS22V	DWFV103
	三相4線式	FV4C-RS22V	DWFV104

電圧〔V〕	
仕様	コード
100V	V101
200V	V105
440/110V	V203
3300/110V	V206
6600/110V	V207
100/173V	V402
240/415V	V406

電流〔A〕			
仕様	コード	仕様	コード
10/5A	A202	150/5A	A214
15/5A	A203	200/5A	A215
20/5A	A204	250/5A	A216
25/5A	A205	300/5A	A217
30/5A	A206	400/5A	A218
40/5A	A207	500/5A	A219
50/5A	A208	600/5A	A220
60/5A	A209	750/5A	A221
75/5A	A210	800/5A	A222
100/5A	A212	1000/5A	A223
120/5A	A213	1500/5A	A224

英文仕様	
仕様	コード
英文銘板	ENP

（注）英文仕様の場合は検定は受けられません。

熱帯湿地処理	
仕様	コード
熱帯湿地処理	T1

検定区分	
仕様	コード
未検品	M
検定付	J

出力パルス単位〔kWh/pulse〕〔kvarh/pulse〕	
仕様	コード
0.01	KP1
0.1	KP2
1	KP3
10	KP4
100	KP5
1000	KP6
2000〔pulse/kWh〕〔pulse/kvarh〕	PV1

周波数〔Hz〕	
仕様	コード
50Hz	H1
60Hz	H2